ՀՀ ՇԻՐԱԿԻ ՄԱՐԶԻ ԳՅՈՒՄՐՈՒ «ՆԱՆՈՒԼԻԿ» ՄԱՆԿԱՊԱՐՏԵԶԻ ԿԱՌՈՒՑՄԱՆ ՆԱԽԱԳԻԾ

Ա Շ Խ Ա Տ Ա Ն Ք Ա Յ Ի Ն Ն Ա Խ Ա Գ Ի Ծ

ՀԱՏՈՐ - 5

ԷԼԵԿՏՐԱՄԱՏԱԿԱՐԱՐՈՒՄ ԵՎ ՀՐԴԵՀԱՅԻՆ ԱԶԴԱՐԱՐՈՒՄ

ԿԱՏԱՐՈՂ՝ «ԳՈՂԹՆ» ՍՊԸ

Ե Ր Ե Վ Ա Ն - 2016

ՀՀ ՇԻՐԱԿԻ ՄԱՐԶԻ ԳՅՈՒՄՐՈՒ«ՆԱՆՈՒԼԻԿ» ՄԱՆԿԱՊԱՐՏԵԶԻ ԿԱՌՈՒՑՄԱՆ ՆԱԽԱԳԻԾ

ՀԱՏՈՐ - 5

ԷԼԵԿՏՐԱՄԱՏԱԿԱՐԱՐՈՒՄ ԵՎ ՀՐԴԵՀԱՅԻՆ ԱԶԴԱՐԱՐՈՒՄ

ՊԱՏՎԻՐԱՏՈՒ՝ ՀԱՅԱՍՏԱՆԻ ՏԱՐԱԾՔԱՅԻՆ ԶԱՐԳԱՑՄԱՆ ՀԻՄՆԱԴՐԱՄ
ԿԱՏԱՐՈՂ՝ «ԳՈՂԹՆ» ՍԱՀՄԱՆԱՓԱԿ ՊԱՏԱՍԽԱՆԱՏՎՈՒԹՅԱՄԲ ԸՆԿԵՐՈՒԹՅՈՒՆ

ԼԻՑ. 11983

ՀԱՎԱՏԱՐՄԱԳՐԱՅԻՆ ԿԱՌԱՎԱՐԻՉ՝ Ա.ՍԱՀԱԿՅԱՆ

ԵՐԵՎԱՆ 2016

ՆԱԽԱԳԾԻ ԿԱԶՄԸ

ՀԱՏՈՐԻ ՀԱՄԱՐԸ	ՀԱՏՈՐԻ ԱՆՎԱՆՈՒՄԸ	ԳՐՔԻ ԱՆՎԱՆՈՒՄԸ	ՄԱԿՆԻՇԸ
1	ԵԼԱԿԵՏԱՅԻՆ ՏՎՅԱԼՆԵՐ	ԳԻՐՔ 1 ՏԵՔՍՏԱՅԻՆ ՄԱՍ ԳԻՐՔ 2 ԵԶՐԱԿԱՑՈՒԹՅՈՒՆ ԻՆԺԵՆԵՐԱ ԵՐԿՐԱԲԱՆԱԿԱՆ ՊԱՅՄԱՆՆԵՐԻ ՄԱՍԻՆ ԳԻՐՔ 3 ՉԱՓԱԳՐՈՒԹՅՈՒՆ	---- ---- /ՉՓ/
2	ՃԱՐՏԱՐԱՊԵՏԱԿԱՆ ՄԱՍ		/Ճ/
3	ԿՈՆՍՏՐՈՒԿՏՈՐԱԿԱՆ ՄԱՍ		/ԵԿ/
4	ԳԱԶԱՄԱՏԱԿԱՐԱՐՈՒՄ ՋԵՌՈՒՑՈՒՄ ՕԴԱՓՈԽՈՒԹՅՈՒՆ ՋՐԱՄԱՏԱԿԱՐԱՐՈՒՄ ԵՎ ԿՈՅՈՒՂԻ,		/ԳՄ/ /ՋՕ/ /ՋԿ/
5	ԷԼԵԿՏՐԱՄԱՏԱԿԱՐԱՐՈՒՄ ԵՎ ՀՐԴԵՀԱՅԻՆ ԱԶԴԱՐԱՐՈՒՄ		/ԷՏ/ /ՀԱՀ/
6	ՇԻՆ. ԿԱԶՄԱԿԵՐՊՄԱՆ ՆԱԽԱԳԻԾ		/ՇԿՆ/
7	ԾԱՎԱԼԱԹԵՐԹ		/ԾԹ/

ՀԱՏՈՐԻ ԲՈՎԱՆԴԱԿՈՒԹՅՈՒՆԸ

<<	ԱՆՎԱՆՈՒՄ	ԹԵՐԹ
	ԷԼԵԿՏՐԱՄԱՏԱԿԱՐԱՐՈՒՄ	
1	ԳԾԱԳՐԵՐԻ ԱՆՎԱՆԱՑԱՆԿ: ԲԱՑԱՏՐԱԳԻՐ	ԷՏ-1
2	ԷԼ. ՍԱՐՔԱՎՈՐՈՒՄՆԵՐԻ ՆՅՈՒԹԵՐԻ ՄԱՍՆԱԳԻՐ	ԷՏ-2
3	ԷԼ.ՈՒԺԱՅԻՆ ԲԱՇԽԻՉ ՊԱՀԱՐԱՆԻ ՍԿԶԲՈՒՆՔԱՅԻՆ ՍԽԵՄԱ	ԷՏ-3
4	1-2 -ՐԴ ՀԱՐԿԵՐԻ ԷԼ.ՎԱՀԱՆԱԿՆԵՐԻ ԼՎ-1 ԵՎ ԼՎ-2 ԲԱՇԽՄԱՆ ՍԿԶԲՈՒՆՔԱՅԻՆ ՍԽԵՄԱ	ԷՏ-4
5	ԱՌԱՋԻՆ ՀԱՐԿԻ ՀԱՏԱԿԱԳԻԾ Մ1:100 ՈՒԺԱՅԻՆ ՍԱՐՔԱՎԱՐՈՒՄՆԵՐԻ	ԷՏ-5
6	ԱՌԱՋԻՆ ՀԱՐԿԻ ՀԱՏԱԿԱԳԻԾ Մ1:100 ԷԼ. ԼՈՒՍԱՎՈՐՈՒԹՅԱՆ	ԷՏ-6
7	ԵՐԿՐՈՐԴ ՀԱՐԿԻ ՀԱՏԱԿԱԳԻԾ Մ1:100 ԷԼ. ԼՈՒՍԱՎՈՐՈՒԹՅԱՆ	ԷՏ-7
	ՀՐԴԵՀԱՅԻՆ ԱԶԴԱՐԱՐՈՒՄ	
8	ԸՆԴՀԱՆՈՒՐ ՏՎՅԱԼՆԵՐ, ԾԱՎԱԼՆԵՐ ՀՐԴԵՀԱՅԻՆ ԱԶԴԱՐԱՐՄԱՆ	ՀԱ -1
9	ՀՐԴԵՀԱՅԻՆ ԱԶԴԱՐԱՐՄԱՆ ՄԻԱՑՄԱՆ ՍԽԵՄԱՆ	ՀԱ -2
10	ԱՌԱՋԻՆ ՀԱՐԿԻ ՀԱՏԱԿԱԳԻԾ Մ 1:100	ՀԱ -3
11	ԵՐԿՐՈՐԴ ՀԱՐԿԻ ՀԱՏԱԿԱԳԻԾ Մ 1:100	ՀԱ-4

N	NN	ԳԾԱԳՐԵՐԻ ԱՆՎԱՆԱՑԱՆԿ
1	էՏ-1	ԳԾԱԳՐԵՐԻ ԱՆՎԱՆԱՑԱՆԿ: ԲԱՑԱՏՐԱԳԻՐ
2	էՏ-2	էԼ. ՍԱՐՔԱՎՈՐՈՒՄՆԵՐԻ ՆՅՈՒԹԵՐԻ ՄԱՍՆԱԳԻՐ
3	էՏ-3	էԼ.ՈՒԺԱՅԻՆ ԲԱՇԽԻՉ ՊԱՀԱՐԱՆԻ ՍԿԶԲՈՒՆՔԱՅԻՆ ՍԽԵՄԱ
4	էՏ-4	1-2 -ՐԴ ՀԱՐԿԵՐԻ էԼ.ՎԱՀԱՆԱԿՆԵՐԻ ԼՎ-1 ԵՎ ԼՎ-2 ԲԱՇԽՄԱՆ ՍԿԶԲՈՒՆՔԱՅԻՆ ՍԽԵՄԱ
5	էՏ-5	ԱՌԱՋԻՆ ՀԱՐԿԻ ՀԱՏԱԿԱԳԻԾ Մ1:100 ՈՒԺԱՅԻՆ ՍԱՐՔԱՎԱՐՈՒՄՆԵՐԻ
6	էՏ-6	ԱՌԱՋԻՆ ՀԱՐԿԻ ՀԱՏԱԿԱԳԻԾ Մ1:100 էԼ. ԼՈՒՍԱՎՈՐՈՒԹՅԱՆ
7	էՏ-7	ԵՐԿՐՈՐԴ ՀԱՐԿԻ ՀԱՏԱԿԱԳԻԾ Մ1:100 էԼ. ԼՈՒՍԱՎՈՐՈՒԹՅԱՆ

ԲԱՑԱՏՐԱԳԻՐ

էլեկտրական լուսավորման աշխատանքային նախագիծը մշակվել է ըստ հետևյալ փաստաթղթերի՝

1. Ճարտարապետական և շինարարական գծագրեր
2. Գործող շինարարական նորմերի և կանոնների
1. СП 31-110-2003
2. СНиП 3.05.-60-85
3. ПУЭ

Մանկապարտեզի էլ. սնուցումը իրականացնել գոյություն սնող մալուխից ,շարունակելով ՎՎԳ -1կվ 4 ×35 մմ 2 կտրվածքի մալուխով,ճկախողովակով Փ- 50մմ :

էլ. սնող. մալուխի ներանցումը կկատարվի շենքի էլ. ուժային բաշխիչ պահարանի միջոցով,որը նախատեսվում է տեղադրել, առաջին հարկում էլ. վահանակային տարածքում՝ 1-17 տարածքում տես էՏ-3, 7 թերթերը:

էլ. ուժային բաշխիչ պահարանից կիրականացվի լուսավորության վահանակների, օդափոխության շարժիչների էլ.սնուցումները, պղնձյա մալուխով, պատերով ճկախողովակի միջով սվաղի տակ:

էլ. լուսավորության վահանակները ենթակա է մոնտաժման 1,5մ բարձրության վրա:

էլ. լուսավորության ցանցի լարանցումը կիրանացվի ՊՊՎ 2 ×2.5 մմ 2 և ՊՎ 1 ×2.5 մմ2 կտրվ. հաղորդալարերով, ճկախողովակի մեջ փակ սվաղի տակ:

էլ. վարդակների հաղորդագծերը մինչև միջանցքի ճյուղավորիչ տուփերը նախատեսվում է մոնտաժել ՊՊՎ 2 × 4մմ² և ՊՎ 1 ×2.5 մմ2 կտրվածքի, իսկ ճյուղավորիչ տուփից մինչև վարդակները ՊՊՎ 2 ×2.5 մմ և ՊՎ 1 ×2.5 մմ2 կտրվ. հաղորդալարերով, պատերով փակ սվաղի տակ:

Անջատիչների և վարդակների մոնտաժման բարձրությունն է 0,65մ -0.85մ հատակից, իսկ խաղասենյակներում 1.20 մ հատակից :

Նախագծում նախատեսվում արտաքին և ներքին հողանցում , որին կմիացվի էլ.սարքավորումների մետաղական մասերը, եռաֆազ լարանցման դեպքում՝ մալուխի 5-րդ , միաֆազ լարանցման՝ 3-րդ ջիղին:

էլ. լուսավորության լարանցման դեպքում , որպես 3-րդ ջիղ, կնախատեսվի ՊՎ 1 ×2.5 մմ2 կտրվածքի միաջիղ հաղորդալարը :

			ՊԱՅՄԱՆԱԳԻՐ՝ TPD - 12			ՄԱԿՆԻՇ-էՏ
Ն.Գ.Ճ.	Ա. ՍԱՀԱԿՅԱՆ		ՀՀ ՇԻՐԱԿԻ ՄԱՐԶԻ ԳՅՈՒՄՐՈՒ«ՆԱՆՈՒԼԻԿ» ՄԱՆԿԱՊԱՐՏԵԶԻ ԿԱՌՈՒՑՄԱՆ ՆԱԽԱԳԻԾ	ՓՈՒԼ	ԹԵՐԹ	ԹԵՐԹԵՐ
ՃԱՐՏԱՐԱԳԵՏ	Կ. ՍԱՐԳԱՐՅԱՆ			ԱՆ	էՏ-1	7
			ԳԾԱԳՐԵՐԻ ԱՆՎԱՆԱՑԱՆԿ: ԲԱՑԱՏՐԱԳԻՐ	«ԳՈՂԹՆ» ՍՊԸ		

Մուտքի եռաֆազ արկղ զատիչով 120 Ա

ՀՀ	ՊԱՅՄԱՆԱԿԱՆ ՆՇԱՆՆԵՐ	ՍԱՐՔԱՎՈՐՈՒՄՆԵՐԻ ԱՆՎԱՆՈՒՄ	ՉԱՓՄ. ՄԻԱՎ.	ՔԱՆԱԿ
1		էլ.ուժային բաշխիչ պահարան մետաղյա արկղում՝ /600 x 360x400 / մմ	հատ	1
2		Մուտքային եռաֆազ ավտոմատ անջատիչով 120 Ա	հատ	1
		Ելքային եռաֆազ ավտոմատ անջատիչով 30 Ա LEGRAND	հատ	2
3		Ելքային եռաֆազ ավտոմատ անջատիչով 60 Ա LEGRAND	հատ	1
4		Արկղ հատիչով 60 Ա ЯРВ-60 տեղադրումը խոհանոցում	հատ	1
5		Մագնիսական թողարկիչ ՊՄԵ 122 , տեղադրումը պատին	հատ	2
6		Ղեկավարման կոճակ ՊԿԵ 212	հատ	2
7		Պղնձե մալուխի ՎՎԳ 5Х35մմ2 ճկախողովակով Փ-50 մմ պատերով	մ	20
8		Պղնձե մալուխի ՎՎԳ 5Х10մմ2 ճկախողովակով Փ-40 մմ պատերով	մ	15
9		Պղնձե մալուխի ՎՎԳ 5Х16մմ2 ճկախողովակով Փ-40 մմ պատերով	մ	35
10		Հողանցման պողպատատաշերտ պատերով 25x4մմ	մ	20
11		Հողանցման պողպատատաշերտ խրամուղով 40x4մմ	մ	20
12		Հողանցման էլեկտրոդ պողպատյա անկյունակից 50x50x5մմ, L-2.5մ տեղադրումը հողում	հատ	4
13		Ճկախողովակ Փ-50	մ	20
14		Ճկախողովակ Փ-40	մ	50
15				

ՆԵՐՔԻՆ ԷԼ ԼՈՒՍԱՎՈՐՈՒԹՅԱՆ ՆՅՈՒԹԵՐԻ ՄԱՍՆԱԳԻՐ

ՀՀ		ՍԱՐՔԱՎՈՐՈՒՄՆԵՐԻ ԱՆՎԱՆՈՒՄ	ՉԱՓՄ. ՄԻԱՎ.	ՔԱՆԱԿ
1		էլ. լուսավորության վահանակի արկղ 12 մոդուլի	հատ	2
2		Ելքային ավտոմատ անջատիչ 25 Ա միաֆազ	հատ	10
3		Ելքային ավտոմատ անջատիչ 32 Ա միաֆազ	հատ	14
4		Լուսատու ցերեկային լամպով 2x36վտ	հատ	47
5		Լուսատու ցերեկային լամպով 2x36վտ կախովի	հատ	38
6		Լուսատու կախովի 3 լամպով 3x60վտ	հատ	6
7		Լուսատու 1 լամպով առաստաղի 1x 100վտ	հատ	30
8		Լուսատու պատի 1լամպով, 1x60վտ	հատ	8
9		Մեկտեղանի վարդակ - 230V 16A 2P/3W (հողանցում):	հատ	33
10		Երկտեղանի վարդակ - 230V 16A 2P/3W (հողանցում)	հատ	12
11		Մեկտեղանի անջատիչ փակ լարանցման - 230V 6A	հատ	35
12		Երկտեղանի անջատիչ փակ լարանցման 230V 10A	հատ	18
13		Տուփ վարդակների և անջատիչների տեղադրման	հատ	100
14		Տուփ բաժանարար սեղմնակներով	հատ	60
15		Հաղորդալար՝ պղնձե ՊՊՎ 2x2.5մմ ճկախողովակով Փ-25մմ	մ	2200
16		Հաղորդալար՝ պղնձե ՊՊՎ 2x4մմ ճկախողովակով Փ-25մմ	մ	150
17		Հաղորդալար՝ պղնձե ՊՎ - 1x2.5մմ² ճկախողովակով Փ-25մմ	մ	2350
18		Ճկախողովակ Փ-25	մ	4700
19		էկոնոմ լամպ 12 վտ, համարժեք 60վտ-ի	հատ	30
20		էկոնոմ լամպ 20 վտ, համարժեք 100վտ-ի	հատ	18
21		Ցերեկային լամպ 36վտ	հատ	170
22		Կախիչներ լուսատուների համար	հատ	44

			ՊԱՅՄԱՆԱԳԻՐ՝ TPD - 12			ՄԱԿՆԻՇ-ԷՏ
Ն.Գ.Ճ.	Ա. ՍԱՀԱԿՅԱՆ		ՀՀ ՇԻՐԱԿԻ ՄԱՐԶԻ ԳՅՈՒՄՐՈՒ«ՆԱՆՈՒԼԻԿ» ՄԱՆԿԱՊԱՐՏԵԶԻ ԿԱՌՈՒՑՄԱՆ ՆԱԽԱԳԻԾ	ՓՈՒԼ	ԹԵՐԹ	ԹԵՐԹԵՐ
ՃԱՐՏԱՐԱԳԵՏ	Կ. ՍԱՐԳԱՐՅԱՆ			ԱՆ	ԷՏ-2	7
			ԷԼ. ՍԱՐՔԱՎՈՐՈՒՄՆԵՐԻ ՆՅՈՒԹԵՐԻ ՄԱՍՆԱԳԻՐ	«ԳՈՂԹՆ» ՍՊԸ		

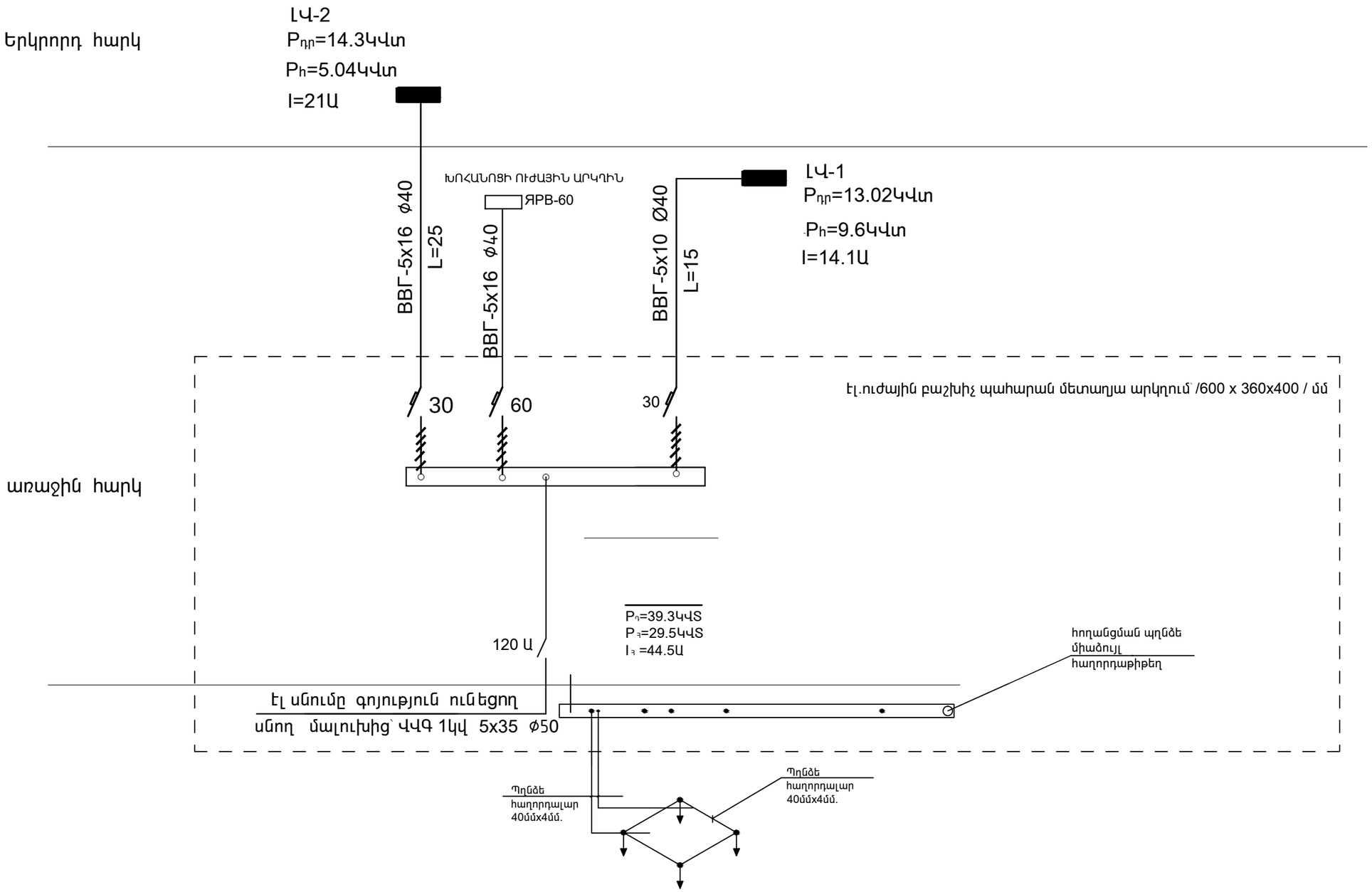

			ՊԱՅՄԱՆԱԳԻՐ՝ TPD - 12			ՄԱԿՆԻՇ-էՏ
Ն.Գ.Ճ.	Ա. ՍԱՀԱԿՅԱՆ		ՀՀ ՇԻՐԱԿԻ ՄԱՐԶԻ ԳՅՈՒՄՐՈՒ«ՆԱՆՈՒԼԻԿ» ՄԱՆԿԱՊԱՐՏԵԶԻ ԿԱՌՈՒՑՄԱՆ ՆԱԽԱԳԻԾ	ՓՈՒԼ	ԹԵՐԹ	ԹԵՐԹԵՐ
ՃԱՐՏԱՐԱԳԵՏ	Կ. ՍԱՐԳԱՐՅԱՆ			ԱՆ	էՏ-3	7
			էԼ.ՈՒԺԱՅԻՆ ԲԱՇԽԻՉ ՊԱՀԱՐԱՆԻ ՍԿԶԲՈՒՆՔԱՅԻՆ ՍԽԵՄԱ	«ԳՈՂԹՆ» ՍՊԸ		

ՍՆՈՂ ԳԾԻ ՏՎՅԱԼՆԵՐ	
ՍՈՒՏՔԱԲԱՇԽԻՉ ՍԱՐՔ; N ԸՍՏ ՀԱՏԱԿԱԳ.	ՆԵՐԱՆՑՄԱՆ ԱՆՁԱՏԻՉ
ԿԱԲԵԼԻ ՄԱԿՆԻՇ ԵՎ ԿՏՐՎԱԾՔ	
ԲԱՇԽԻՉ ՊԱՀԱՐԱՆ N ԸՍՏ ՀԱՏԱԿԱԳԾԻ	ԱՎՏՈՄԱՏ
	ԳԾԱՅԻՆ ԱՎՏՈՄԱՏ / ՆՈՄԻՆԱԼ ՀՈՍԱՆՔ(Ա)
ԿԱԲԵԼԻ ՄԱԿՆԻՇ ԵՎ ԿՏՐՎԱԾՔ	

ԼԿ-1
$P_{դր}$=13.02Կվտ
P_h=9.6Կվտ
I=14.1Ա

ԼԿ-2
$P_{դր}$=14.3Կվտ
P_h=5.04Կվտ
I=21Ա

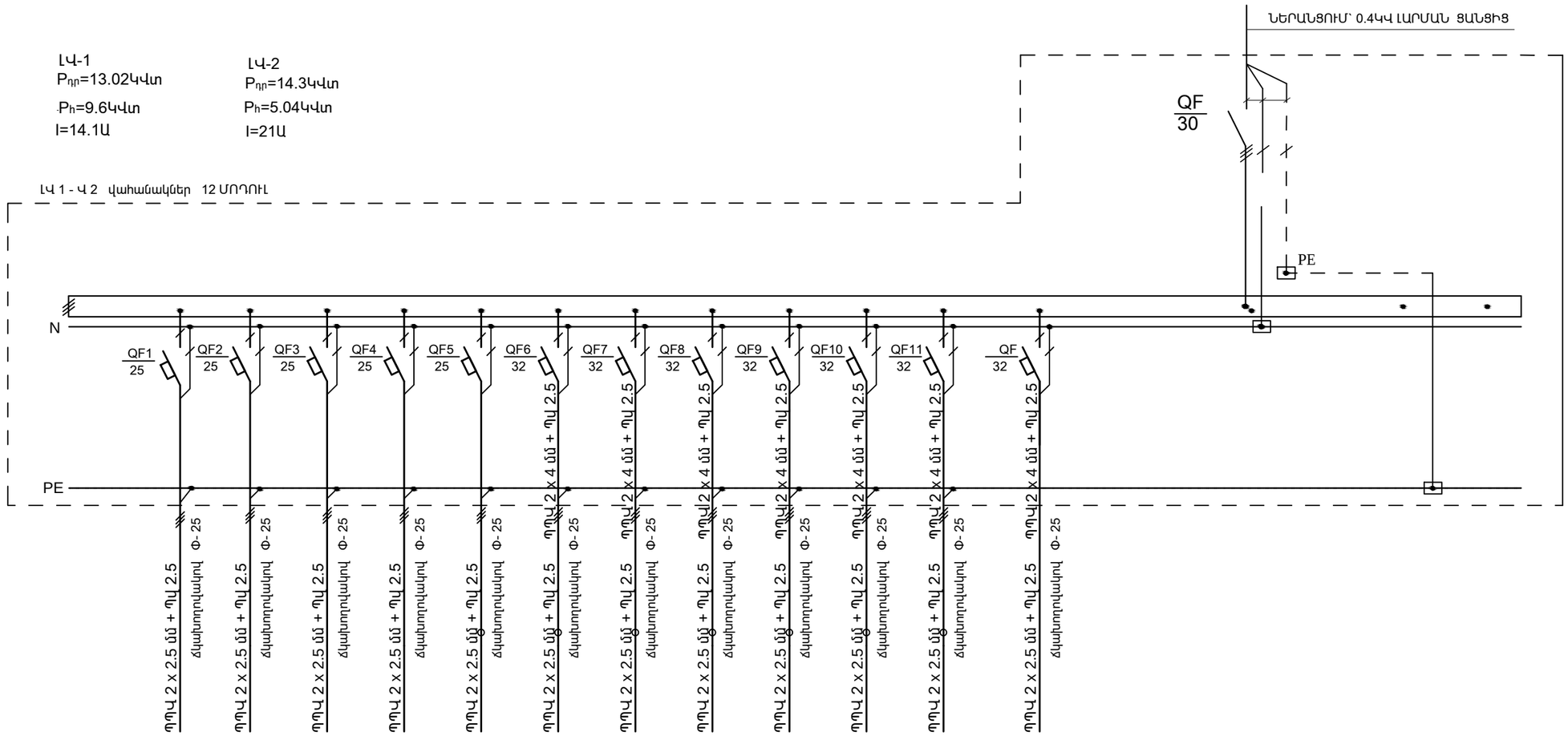

ԷԼԵԿՏՐԱԶԱՆՑՈՒՄԻՉ	ՍՊԱՌԻՉԻ ԱՆՎԱՆՈՒՄԸ	ԼՈՒՍԱՎՈՐՈՒԹՅԱՆ ՑԱՆՑ	ԼՈՒՍԱՎՈՐՈՒԹՅԱՆ ՑԱՆՑ	ԼՈՒՍԱՎՈՐՈՒԹՅԱՆ ՑԱՆՑ	ԼՈՒՍԱՎՈՐՈՒԹՅԱՆ ՑԱՆՑ	ԼՈՒՍԱՎՈՐՈՒԹՅԱՆ ՑԱՆՑ	ԿԱՐՈՂԱԿԱՅԻՆ ՑԱՆՑ	ԿԱՐՈՂԱԿԱՅԻՆ ՑԱՆՑ	ԿԱՐՈՂԱԿԱՅԻՆ ՑԱՆՑ	ԿԱՐՈՂԱԿԱՅԻՆ ՑԱՆՑ	ԿԱՐՈՂԱԿԱՅԻՆ ՑԱՆՑ	ԿԱՐՈՂԱԿԱՅԻՆ ՑԱՆՑ	ԿԱՐՈՂԱԿԱՅԻՆ ՑԱՆՑ	
	N ԸՍՏ ՏԵԽՆՈԼՈԳԻ-ԱԿԱՆ ԱՌԱՋԱԴՐԱՆՔԻ	խ1	խ2	խ3	խ4	խ5	խ6	խ7	խ8	խ9	խ10	խ11	խ12	
	$P_{դր.}$(կՎՏ) / P_h(կՎՏ)	2.6	2.8	2.5	2.6	2.5	2.8	2.5	1.2	1.2	1.2	1.2	1.2	
	I_h(Ա)	11.8	12.7	10.8	11.8	10.8	12.7	10.8	5.4	5.4	5.4	5.4	5.4	
	ԱՎՏՈՄԱՏ ԱՆՁԱՏԻՉ	LR32	LR32	LR32	LR32	LR32	LR32	LR32	LR32	LR32	LR32	LR32	LR32	
	ՊԱՇՏՊԱՆԻՉ ԱՆՁԱՏՄԱՆ ՍԱՐՔ	-	-	-	-	-	-	LEGRAND Id=30mA	LEGRAND Id=30mA	LEGRAND Id=30mA	LEGRAND Id=30mA	LEGRAND Id=30mA	LEGRAND Id=30mA	

			ՊԱՅՄԱՆԱԳԻՐ՝ TPD - 12			ՄԱԿՆԻՇ-ԷՏ
Ն.Գ.Ճ.	Ա. ՍԱՀԱԿՅԱՆ		ՀՀ ՇԻՐԱԿԻ ՄԱՐԶԻ ԳՅՈՒՄՐՈՒ«ՆԱՆՈՒԼԻԿ» ՄԱՆԿԱՊԱՐՏԵԶԻ ԿԱՌՈՒՑՄԱՆ ՆԱԽԱԳԻԾ	ՓՈՒԼ	ԹԵՐԹ	ԹԵՐԹԵՐ
ՃԱՐՏԱՐԱԳԵՏ	Կ. ՍԱՐԳԱՐՅԱՆ			ԱՆ	ԷՏ- 4	7
			1-2 -ՐԴ ՀԱՐԿԵՐԻ ԷԼ.ՎԱՀԱՆԱԿՆԵՐԻ ԼԿ-1 ԵՎ ԼԿ-2 ՍԿԶԲՈՒՆՔԱՅԻՆ ՍԽԵՄԱ	«ԳՈՂԹՆ» ՍՊԸ		

ԱՌԱՋԻՆ ՀԱՐԿԻ ՀԱՏԱԿԱԳԻԾ Մ1:100

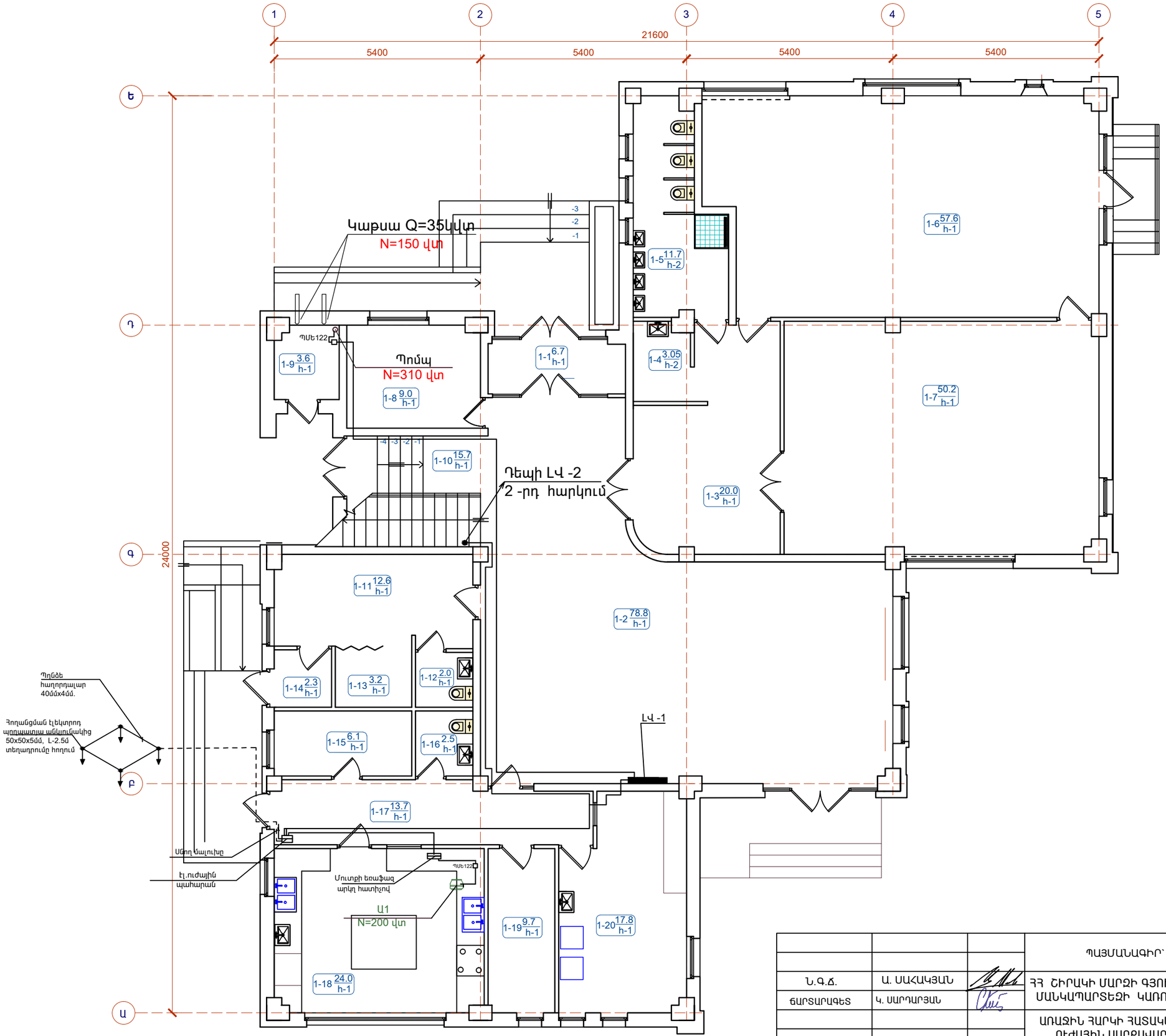

ՍԵՆՅԱԿՆԵՐԻ ԱՆՎԱՆԱՑԱՆԿ

Հ/Հ	ՍԵՆՅԱԿԻ ԱՆՎԱՆՈՒՄԸ
1-1	ՆԱԽԱՄՈՒՏՔ
1-2	ՍՐԱՀ
1-3	ԽՄԲԱՅԻՆ ՍԵՆՅԱԿ (ՆԱԽԱՄՈՒՏՔ)
1-4	ԽՄԲԱՅԻՆ ՍԵՆՅԱԿ (ԲՈՒՖԵՏ)
1-5	ԽՄԲԱՅԻՆ ՍԵՆՅԱԿ (ՍԱՆՀԱՆԳՈՒՅՑ)
1-6	ԽՄԲԱՅԻՆ ՍԵՆՅԱԿ (ՆՆՋԱՐԱՆ)
1-7	ԽՄԲԱՅԻՆ ՍԵՆՅԱԿ (ԽԱՂԱՍԵՆՅԱԿ)
1-8	ՎԱՐՉԱԿԱՆ ՍԵՆՅԱԿ
1-9	ՏԵԽՆԻԿԱԿԱՆ ՍԵՆՅԱԿ
1-10	ԱՍՏԻՃԱՆԱՎԱՆԴԱԿ
1-11	ԲԺՇԿԻ ՍԵՆՅԱԿ
1-12	ԲԺՇԿԻ ՍԵՆՅԱԿ (ՍԱՆՀԱՆԳՈՒՅՑ)
1-13	ՀԻՎԱՆԴԱՍԵՆՅԱԿ
1-14	ՆԱԽԱՄՈՒՏՔ ՄԵԿՈՒՍԱՐԱՆ
1-15	ՀԱՆԴԵՐՁԱՐԱՆ
1-16	ՍԱՆՀԱՆԳՈՒՅՑ
1-17	ՄԻՋԱՆՑՔ
1-18	ԽՈՀԱՆՈՑ
1-19	ՁՈՐ ՄԹԵՐՔԻ ՊԱՀԵՍՏ
1-20	ԼՎԱՑՔԱՏՈՒՆ

			ՊԱՅՄԱՆԱԳԻՐ՝ TPD - 12			ՄԱԿՆԻՇ-ԷՏ
Ն.Գ.Ճ.	Ա. ՍԱՀԱԿՅԱՆ		ՀՀ ՇԻՐԱԿԻ ՄԱՐԶԻ ԳՅՈՒՄՐՈՒ«ՆԱՆՈՒԼԻԿ» ՄԱՆԿԱՊԱՐՏԵԶԻ ԿԱՌՈՒՑՄԱՆ ՆԱԽԱԳԻԾ	ՓՈՒԼ	ԹԵՐԹ	ԹԵՐԹԵՐ
ՃԱՐՏԱՐԱԳԵՏ	Կ. ՍԱՐԳԱՐՅԱՆ			ԱՆ	ԷՏ- 5	7
			ԱՌԱՋԻՆ ՀԱՐԿԻ ՀԱՏԱԿԱԳԻԾ Մ1:100 ՈՒԺԱՅԻՆ ՍԱՐՔԱՎԱՐՈՒՄՆԵՐԻ	«ԳՈՂԹՆ» ՍՊԸ		

ԱՌԱՋԻՆ ՀԱՐԿԻ ՀԱՏԱԿԱԳԻԾ Մ1:100

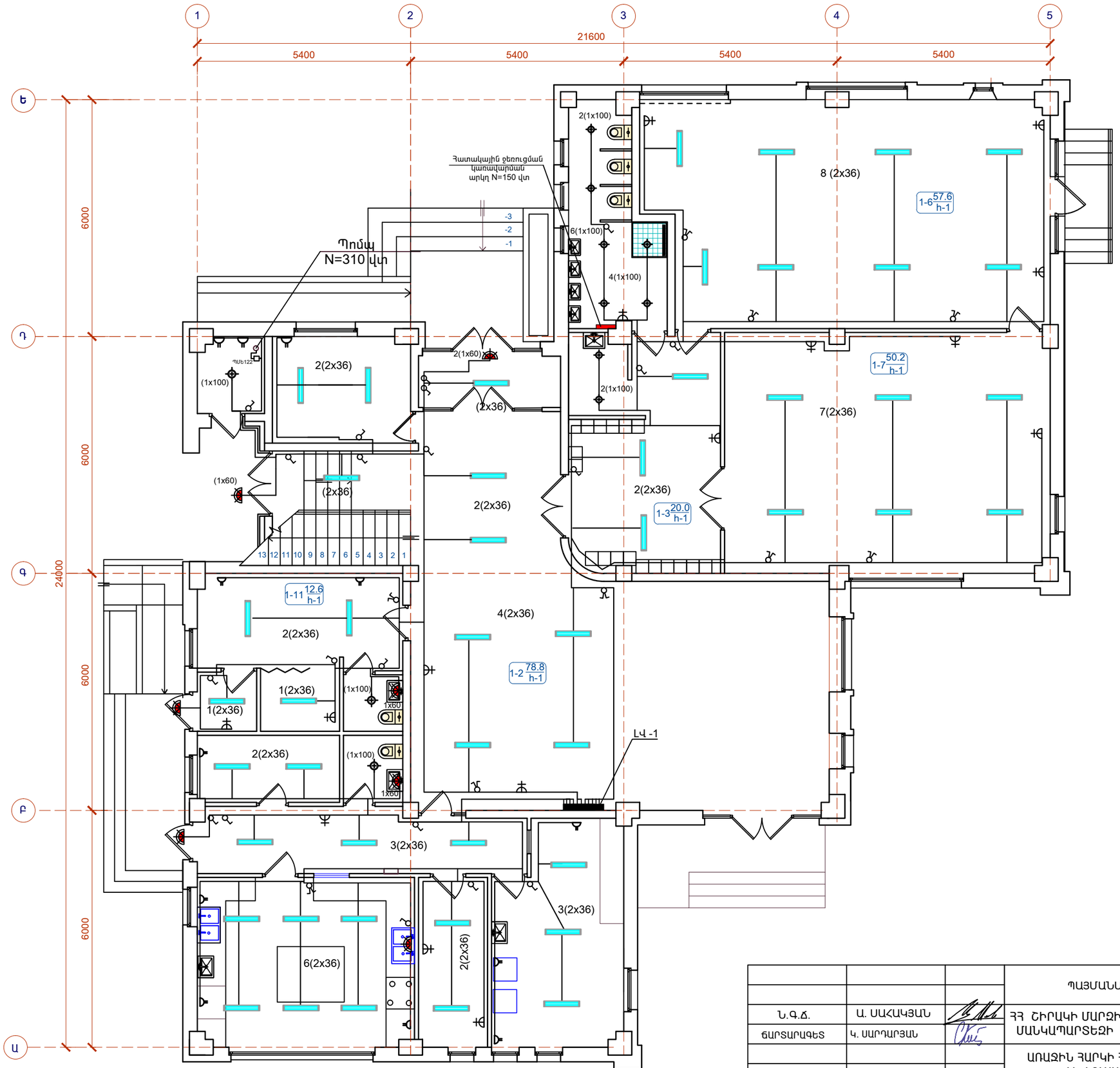

ՍԵՆՅԱԿՆԵՐԻ ԱՆՎԱՆԱՑԱՆԿ

Հ/Հ	ՍԵՆՅԱԿԻ ԱՆՎԱՆՈՒՄԸ
1-1	ՆԱԽԱՄՈՒՏՔ
1-2	ՍՐԱՀ
1-3	ԽՄԲԱՅԻՆ ՍԵՆՅԱԿ (ՆԱԽԱՄՈՒՏՔ)
1-4	ԽՄԲԱՅԻՆ ՍԵՆՅԱԿ (ԲՈՒՖԵՏ)
1-5	ԽՄԲԱՅԻՆ ՍԵՆՅԱԿ (ՍԱՆՀԱՆԳՈՒՅՑ)
1-6	ԽՄԲԱՅԻՆ ՍԵՆՅԱԿ (ՆՆՋԱՐԱՆ)
1-7	ԽՄԲԱՅԻՆ ՍԵՆՅԱԿ (ԽԱՂԱՍԵՆՅԱԿ)
1-8	ՎԱՐՉԱԿԱՆ ՍԵՆՅԱԿ
1-9	ՏԵԽՆԻԿԱԿԱՆ ՍԵՆՅԱԿ
1-10	ԱՍՏԻՃԱՆԱՎԱՆԴԱԿ
1-11	ԲԺՇԿԻ ՍԵՆՅԱԿ
1-12	ԲԺՇԿԻ ՍԵՆՅԱԿ (ՍԱՆՀԱՆԳՈՒՅՑ)
1-13	ՀԻՎԱՆԴԱՍԵՆՅԱԿ
1-14	ՆԱԽԱՄՈՒՏՔ ՄԵԿՈՒՍԱՐԱՆ
1-15	ՀԱՆԴԵՐՁԱՐԱՆ
1-16	ՍԱՆՀԱՆԳՈՒՅՑ
1-17	ՄԻՋԱՆՑՔ
1-18	ԽՈՀԱՆՈՑ
1-19	ՉՈՐ ՄԹԵՐՔԻ ՊԱՀԵՍՏ
1-20	ԼՎԱՑՔԱՏՈՒՆ

			ՊԱՅՄԱՆԱԳԻՐ՝ TPD - 12			ՄԱԿՆԻՇ-ԷՏ
Ն.Գ.Ճ.	Ա. ՍԱՀԱԿՅԱՆ		ՀՀ ՇԻՐԱԿԻ ՄԱՐԶԻ ԳՅՈՒՄՐՈՒ«ՆԱՆՈՒԼԻԿ» ՄԱՆԿԱՊԱՐՏԵԶԻ ԿԱՌՈՒՑՄԱՆ ՆԱԽԱԳԻԾ	ՓՈՒԼ	ԹԵՐԹ	ԹԵՐԹԵՐ
ՃԱՐՏԱՐԱԳԵՏ	Կ. ՍԱՐԳԱՐՅԱՆ			ԱՆ	ԷՏ- 6	7
			ԱՌԱՋԻՆ ՀԱՐԿԻ ՀԱՏԱԿԱԳԻԾ Մ1:100 ԷԼ. ԼՈՒՍԱՎՈՐՈՒԹՅԱՆ	«ԳՈՂԹՆ» ՍՊԸ		

ԵՐԿՐՈՐԴ ՀԱՐԿԻ ՀԱՏԱԿԱԳԻԾ Մ1:100

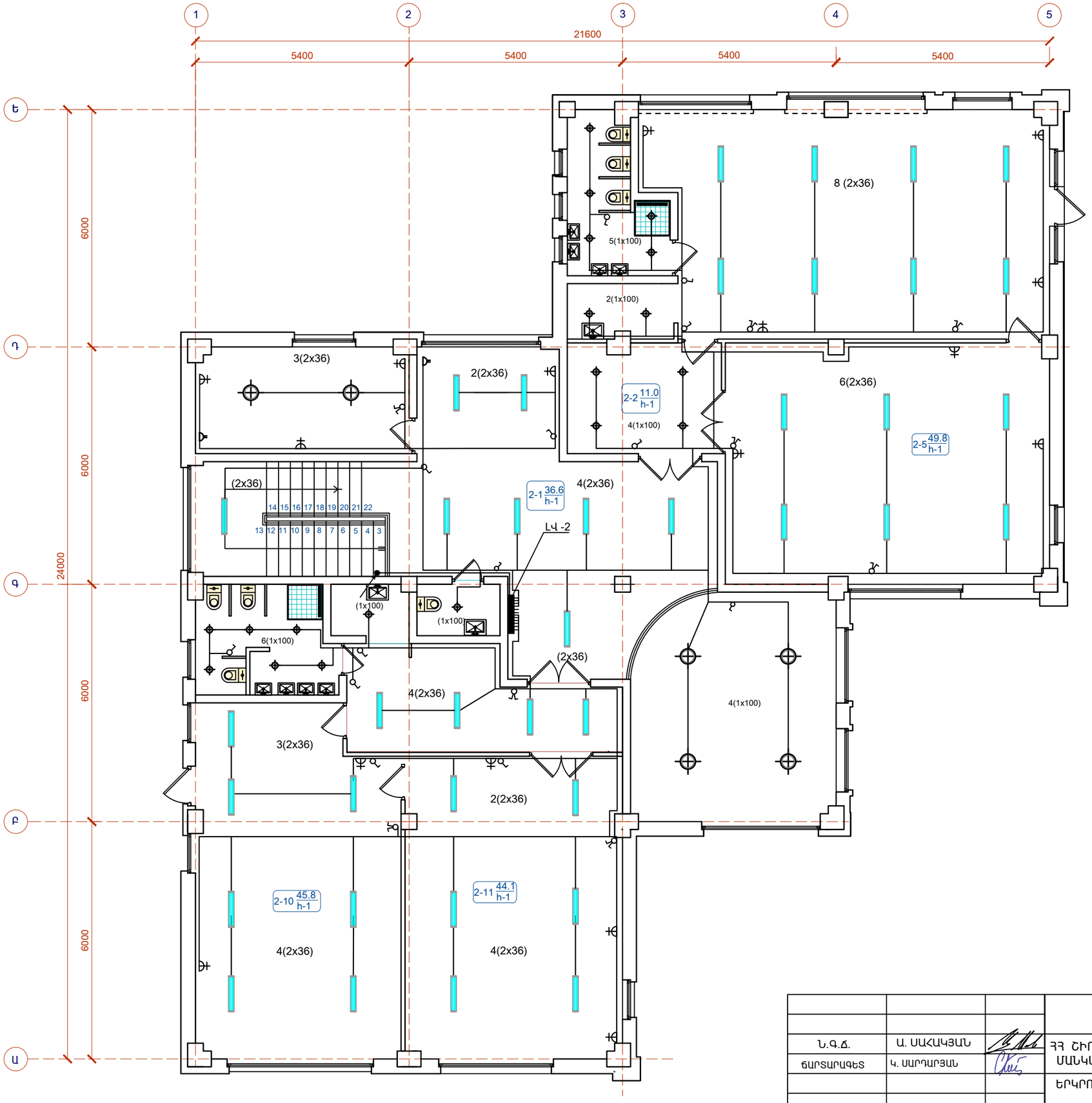

ՍԵՆՅԱԿՆԵՐԻ ԱՆՎԱՆԱՑԱՆԿ

Հ/Հ	ՍԵՆՅԱԿԻ ԱՆՎԱՆՈՒՄԸ
2-1	ՆԱԽԱՍՐԱՀ
2-2	ԽՄԲԱՅԻՆ ՍԵՆՅԱԿ (ՆԱԽԱՄՈՒՏՔ)
2-3	ԽՄԲԱՅԻՆ ՍԵՆՅԱԿ (ԲՈՒՖԵՏ)
2-4	ԽՄԲԱՅԻՆ ՍԵՆՅԱԿ (ՍԱՆՀԱՆԳՈՒՅՑ)
2-5	ԽՄԲԱՅԻՆ ՍԵՆՅԱԿ (ՆՆՋԱՐԱՆ)
2-6	ԽՄԲԱՅԻՆ ՍԵՆՅԱԿ (ԽԱՂԱՍԵՆՅԱԿ)
2-7	ԽՄԲԱՅԻՆ ՍԵՆՅԱԿ (ՆԱԽԱՄՈՒՏՔ)
2-8	ԽՄԲԱՅԻՆ ՍԵՆՅԱԿ (ԲՈՒՖԵՏ)
2-9	ԽՄԲԱՅԻՆ ՍԵՆՅԱԿ (ՍԱՆՀԱՆԳՈՒՅՑ)
2-10	ԽՄԲԱՅԻՆ ՍԵՆՅԱԿ (ՆՆՋԱՐԱՆ)
2-11	ԽՄԲԱՅԻՆ ՍԵՆՅԱԿ (ԽԱՂԱՍԵՆՅԱԿ)
2-12	ՍԱՆՀԱՆԳՈՒՅՑ
2-13	ՎԱՐՉԱԿԱՆ ՍԵՆՅԱԿ(ԸՆԴՈՒՆԱՐԱՆ)
2-14	ՎԱՐԻՉԻ ՍԵՆՅԱԿ

			ՊԱՅՄԱՆԱԳԻՐ՝ TPD - 12			ՄԱԿՆԻՇ-ԷՏ
Ն.Գ.Ճ.	Ա. ՍԱՀԱԿՅԱՆ		ՀՀ ՇԻՐԱԿԻ ՄԱՐԶԻ ԳՅՈՒՄՐՈՒ«ՆԱՆՈՒԼԻԿ» ՄԱՆԿԱՊԱՐՏԵԶԻ ԿԱՌՈՒՅՑԱՆ ՆԱԽԱԳԻԾ	ՓՈՒԼ	ԹԵՐԹ	ԹԵՐԹԵՐ
ՃԱՐՏԱՐԱԳԵՏ	Կ. ՍԱՐԳԱՐՅԱՆ			ԱՆ	ԷՏ- 7	7
			ԵՐԿՐՈՐԴ ՀԱՐԿԻ ՀԱՏԱԿԱԳԻԾ Մ1:100 ԷԼ. ԼՈՒՍԱՎՈՐՈՒԹՅԱՆ	«ԳՈՂԹՆ» ՍՊԸ		

ԱՇԽԱՏԱՆՔԱՅԻՆ ԳԾԱԳՐԵՐԻ ԱՆՎԱՆԱՑՈՒՑԱԿ

ՀՀ	ԱՆՎԱՆՈՒՄ	ԹԵՐԹ	ԾԱՆՈԹՈՒԹ.
1	ԸՆԴՀԱՆՈՒՐ ՏՎՅԱԼՆԵՐ, ԾԱՎԱԼՆԵՐ ՀՐԴԵՀԱՅԻՆ ԱԶԴԱՐԱՐՄԱՆ	ՀԱ -1	
2	ՀՐԴԵՀԱՅԻՆ ԱԶԴԱՐԱՐՄԱՆ ՄԻԱՑՄԱՆ ՍԽԵՄԱՆ	ՀԱ -2	
3	ԱՌԱՋԻՆ ՀԱՐԿԻ ՀԱՏԱԿԱԳԻԾ Մ 1:100	ՀԱ -3	
4	ԵՐԿՐՈՐԴ ՀԱՐԿԻ ՀԱՏԱԿԱԳԻԾ Մ 1:100	ՀԱ-4	

ՄԱՍՆԱԳԻՐ

ՀՀ	ԱՆՎԱՆՈՒՄ	Չ / Մ	ՔԱՆԱԿ
	Հրդեհային ազդարարման համակարգի մասնագիր		
1	Կառավարման վահան 6 գոնայի համար (6 գոնայի ընդարձակման հնարավորությամբ) միացում 911 համակարգին կապի սարքի միջոցով	Հ	1
2	Ստեղնաշար	Հ	1
3	Անընդմեջ սնուցման աղբյուր	Հ	1
4	Մարտկոց 12В 7А	Հ	1
5	Ծխային ազդասարք	Հ	58
6	Ջերմային ազդասարք	Հ	4
7	Հռդեհային ազդասարք ձեռքի	Հ	8
8	Շչակ	Հ	4
9	Սեղմակաշար	Հ	2
10	Սեղմակաշարի տուփ	Հ	2
11	Մալուխ 6Ж-ИМП 6x0.22	Մ	700
12	Մալուխ 12Ж-ИМП 12x0.22	Մ	15
	.		

ԲԱՑԱՏՐԱԳԻՐ

Հակահրդեհային համակարգը բաղկացած է ղեկավարման վահանակից, ստեղնաշարից, ծխային, ջերմային և ձեռքի ազդարարման տվիչներից, ներքին ձայնային ազդարարիչից:
Ղեկավարման վահանակը տեղադրվում է միջանցքում, որը կմիացվի արտակարգ իրավիճակների համակարգին :
Ղեկավարման համակարգը հնարավորություն է տալիս բաժանել տարածքի հսկողությունը մինչև 6 գոտիների և կատարել հսկողություն բոլոր 6 գոտիներում միաժամանակ:
Ամեն գոտու մեջ գտնվող բոլոր տվիչների միացումը կատարվում է 6 բազմալար մալուխներով և սնուցումը կատարվում է ղեկավարման վահանակից :
Ձեռքի ազդարարման տվիչները տեղադրվում են էվակուացման ելքերում, միջանցքներում, աստիճանավանդակների տարածքներում (հատակից 1,5 մ բարձրության վրա (համաձայն ՀՀ ՇՆ II - 8.04.02-2005): Բոլոր աշխատանքային և ոչ աշխատանքային տարածքներում նախատեսվում են հակահրդեհային ծխային տվիչներ (որոնք հայտնաբերում են հրդեհի նախնական օջախները) և ձեռքի ազդարարման տվիչներ (որոնց միջոցով ղեկավարման վահանակը ստանում է ազդանշան հրդեհի անմիջապես բռնկման տեղեկացման դեպքում, որը կատարվում է որևէ անձի միջոցով):

ՊԱՅՄԱՆԱԿԱՆ ՆՇԱՆՆԵՐ

- Կառավարման վահան
- Շչակ
- Ծխային ազդասարք
- Հռդեհային ազդասարք ձեռքի
- Սեղմակաշար
- Ջերմային ազդասարք

Ն.Գ.Ճ.	Ա. ՍԱՀԱԿՅԱՆ		ՊԱՅՄԱՆԱԳԻՐ՝ TPD - 12		ՄԱԿՆԻՇ-ՀԱ	
ՃԱՐՏԱՐԱՊԵՏ	Ա. ՄԻՆԱՍՅԱՆ		ՀՀ ՇԻՐԱԿԻ ՄԱՐԶԻ ԳՅՈՒՄՐՈՒ«ՆԱՆՈՒԼԻԿ» ՄԱՆԿԱՊԱՐՏԵԶԻ ԿԱՌՈՒՑՄԱՆ ՆԱԽԱԳԻԾ	ՓՈՒԼ	ԹԵՐԹ	ԹԵՐԹԵՐ
ՃԱՐՏԱՐԱԳԵՏ	Կ. ՍԱՐԳԱՐՅԱՆ			ԱՆ	ՀԱ-1	4
			ԸՆԴՀԱՆՈՒՐ ՏՎՅԱԼՆԵՐ, ԾԱՎԱԼՆԵՐ ՀՐԴԵՀԱՅԻՆ ԱԶԴԱՐԱՐՄԱՆ ԵՎ ԴՊՐՈՑԱԿԱՆ ՁԱՆԳԻ ՀԱՄԱԿԱՐԳԻ	«ԳՈՂԹՆ» ՍՊԸ		

Հրդեհային ազդարարում:
Միացման սխեմա:

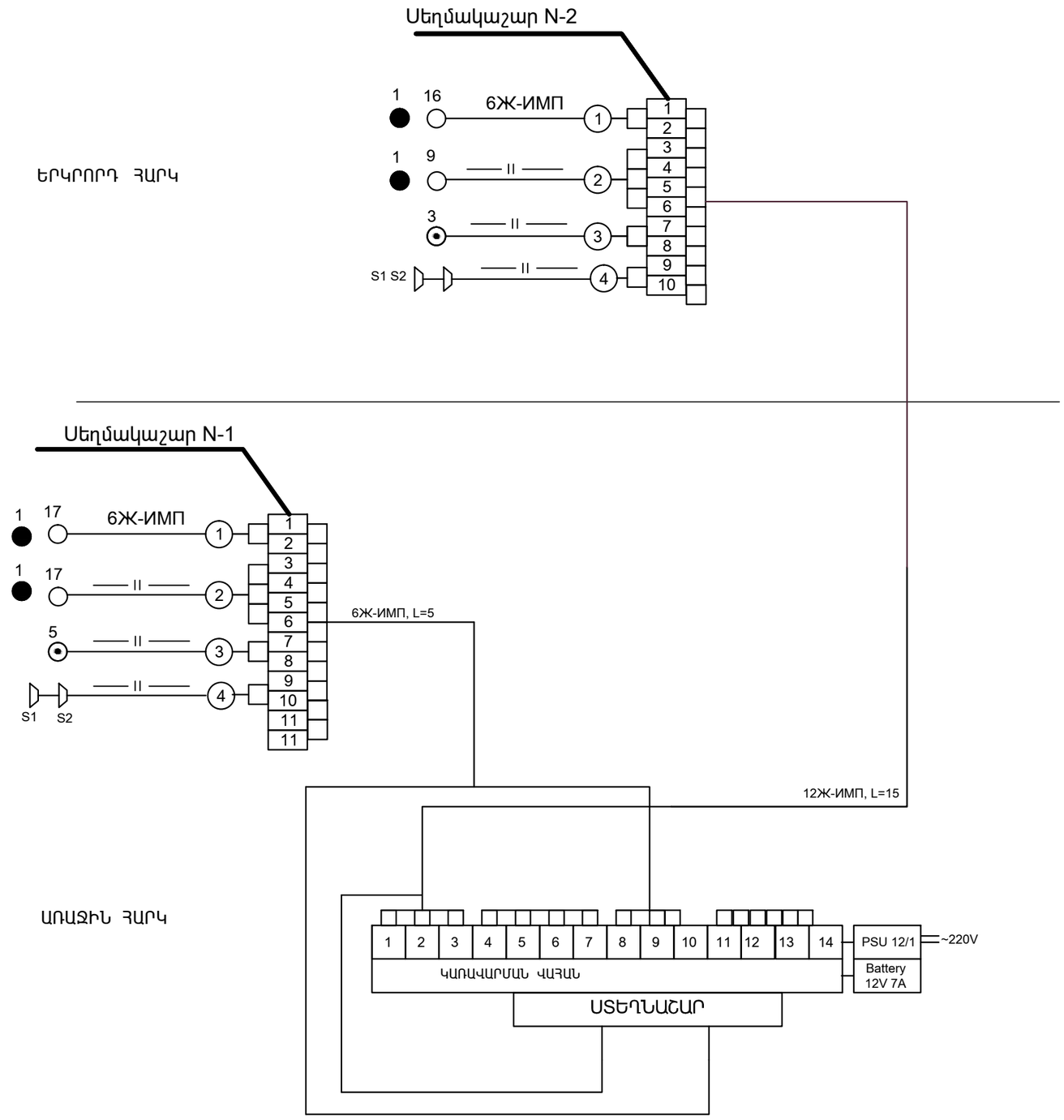

Ն.Գ.Ճ.	Ա. ՍԱՀԱԿՅԱՆ		ՊԱՅՄԱՆԱԳԻՐ՝ TPD - 12			ՄԱԿՆԻՇ - ՀԱ
ՃԱՐՏԱՐԱՊԵՏ	Ա. ՄԻՆԱՍՅԱՆ		ՀՀ ՇԻՐԱԿԻ ՄԱՐԶԻ ԳՅՈՒՄՐՈՒ«ՆԱՆՈՒԼԻԿ» ՄԱՆԿԱՊԱՐՏԵԶԻ ԿԱՌՈՒՑՄԱՆ ՆԱԽԱԳԻԾ	ՓՈՒԼ	ԹԵՐԹ	ԹԵՐԹԵՐ
ԳԼԽԱՎՈՐ ՃԱՐՏԱՐԱԳԵՏ	Կ. ՍԱՐԳԱՐՅԱՆ			ԱՆ	ՀԱ-2	4
			ՀՐԴԵՀԱՅԻՆ ԱԶԴԱՐԱՐՄԱՆ ՄԻԱՑՄԱՆ ՍԽԵՄԱՆ	«ԳՈՂԹՆ» ՍՊԸ		

ԱՌԱՋԻՆ ՀԱՐԿԻ ՀԱՏԱԿԱԳԻԾ Մ1:100

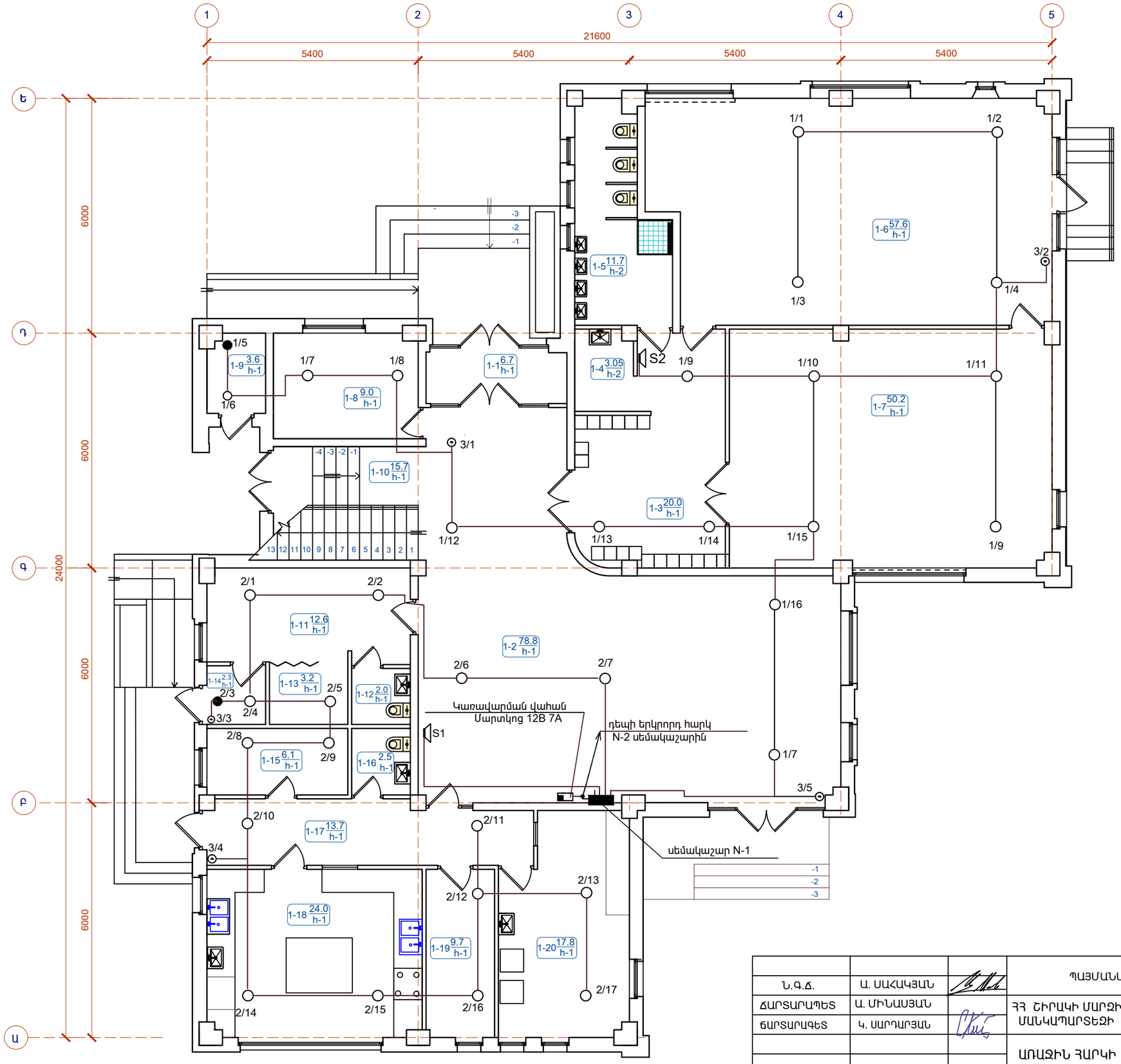

ՍԵՆՅԱԿՆԵՐԻ ԱՆՎԱՆԱՑԱՆԿ

Հ/Հ	ՍԵՆՅԱԿԻ ԱՆՎԱՆՈՒՄԸ
1-1	ՆԱԽԱՄՈՒՏՔ
1-2	ՍՐԱՀ
1-3	ԽՄԲԱՅԻՆ ՍԵՆՅԱԿ (ՆԱԽԱՄՈՒՏՔ)
1-4	ԽՄԲԱՅԻՆ ՍԵՆՅԱԿ (ԲՈՒՖԵՏ)
1-5	ԽՄԲԱՅԻՆ ՍԵՆՅԱԿ (ՍԱՆՀԱՆԳՈՒՅՑ)
1-6	ԽՄԲԱՅԻՆ ՍԵՆՅԱԿ (ՆՆՋԱՐԱՆ)
1-7	ԽՄԲԱՅԻՆ ՍԵՆՅԱԿ (ԽԱՂԱՍԵՆՅԱԿ)
1-8	ՎԱՐՉԱԿԱՆ ՍԵՆՅԱԿ
1-9	ՏԵԽՆԻԿԱԿԱՆ ՍԵՆՅԱԿ
1-10	ԱՍՏԻՃԱՆԱՎԱՆԴԱԿ
1-11	ԲԺՇԿԻ ՍԵՆՅԱԿ
1-12	ԲԺՇԿԻ ՍԵՆՅԱԿ (ՍԱՆՀԱՆԳՈՒՅՑ)
1-13	ՀԻՎԱՆԴԱՍԵՆՅԱԿ
1-14	ՆԱԽԱՄՈՒՏՔ ՄԵԿՈՒՍԱՐԱՆ
1-15	ՀԱՆԴԵՐՁԱՐԱՆ
1-16	ՍԱՆՀԱՆԳՈՒՅՑ
1-17	ՄԻՋԱՆՑՔ
1-18	ԽՈՀԱՆՈՑ
1-19	ՉՈՐ ՄԹԵՐՔԻ ՊԱՀԵՍՏ
1-20	ԼՎԱՑՔԱՏՈՒՆ

Ն.Գ.Ճ.	Ա. ՍԱՀԱԿՅԱՆ		ՊԱՅՄԱՆԱԳԻՐ՝ TPD - 12			ՄԱԿՆԻՇ - ՀԱ
ՃԱՐՏԱՐԱՊԵՏ	Ա. ՄԻՆԱՍՅԱՆ		ՀՀ ՇԻՐԱԿԻ ՄԱՐԶԻ ԳՅՈՒՄՐՈՒ «ՆԱՆՈՒԼԻԿ» ՄԱՆԿԱՊԱՐՏԵԶԻ ԿԱՌՈՒՑՄԱՆ ՆԱԽԱԳԻԾ	ՓՈՒԼ	ԹԵՐԹ	ԹԵՐԹԵՐ
ՃԱՐՏԱՐԱԳԵՏ	Կ. ՍԱՐԳԱՐՅԱՆ			ԱՆ	ՀԱ- 3	4
			ԱՌԱՋԻՆ ՀԱՐԿԻ ՀԱՏԱԿԱԳԻԾ Մ1:100	«ԳՈՂԹՆ» ՍՊԸ		

ԵՐԿՐՈՐԴ ՀԱՐԿԻ ՀԱՏԱԿԱԳԻԾ Մ1:100

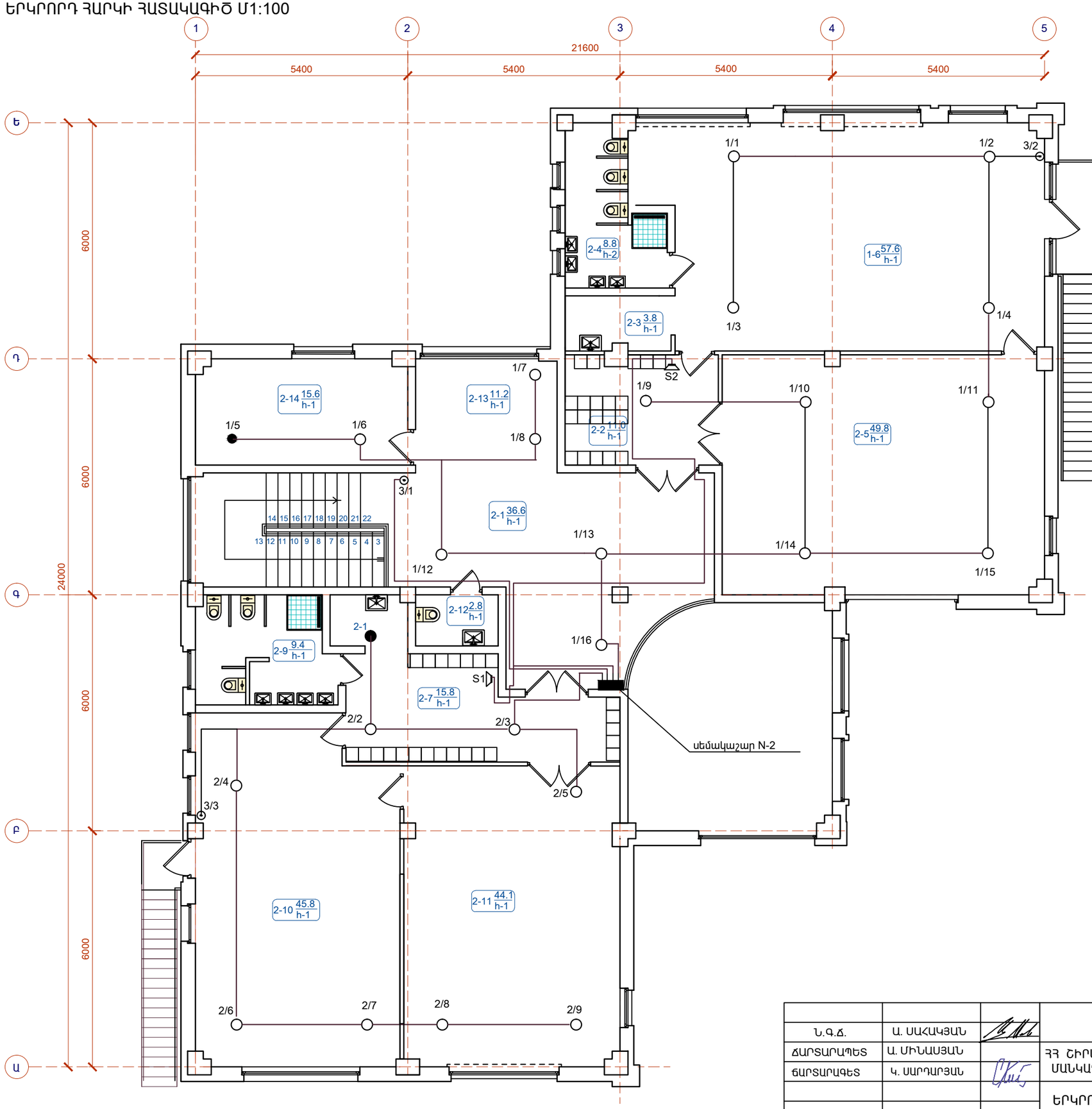

ՍԵՆՅԱԿՆԵՐԻ ԱՆՎԱՆԱՑԱՆԿ

Հ/Հ	ՍԵՆՅԱԿԻ ԱՆՎԱՆՈՒՄԸ
2-1	ՆԱԽԱՍՐԱՀ
2-2	ԽՄԲԱՅԻՆ ՍԵՆՅԱԿ (ՆԱԽԱՄՈՒՏՔ)
2-3	ԽՄԲԱՅԻՆ ՍԵՆՅԱԿ (ԲՈՒՖԵՏ)
2-4	ԽՄԲԱՅԻՆ ՍԵՆՅԱԿ (ՍԱՆՀԱՆԳՈՒՅՑ)
2-5	ԽՄԲԱՅԻՆ ՍԵՆՅԱԿ (ՆՆՋԱՐԱՆ)
2-6	ԽՄԲԱՅԻՆ ՍԵՆՅԱԿ (ԽԱՂԱՍԵՆՅԱԿ)
2-7	ԽՄԲԱՅԻՆ ՍԵՆՅԱԿ (ՆԱԽԱՄՈՒՏՔ)
2-8	ԽՄԲԱՅԻՆ ՍԵՆՅԱԿ (ԲՈՒՖԵՏ)
2-9	ԽՄԲԱՅԻՆ ՍԵՆՅԱԿ (ՍԱՆՀԱՆԳՈՒՅՑ)
2-10	ԽՄԲԱՅԻՆ ՍԵՆՅԱԿ (ՆՆՋԱՐԱՆ)
2-11	ԽՄԲԱՅԻՆ ՍԵՆՅԱԿ (ԽԱՂԱՍԵՆՅԱԿ)
2-12	ՍԱՆՀԱՆԳՈՒՅՑ
2-13	ՎԱՐՉԱԿԱՆ ՍԵՆՅԱԿ(ԸՆԴՈՒՆԱՐԱՆ)
2-14	ՎԱՐԻՉԻ ՍԵՆՅԱԿ

Ն.Գ.Ճ.	Ա. ՍԱՀԱԿՅԱՆ		ՊԱՅՄԱՆԱԳԻՐ՝ TPD - 12		ՄԱԿՆԻՇ - ՀԱ	
ՃԱՐՏԱՐԱՊԵՏ	Ա. ՄԻՆԱՍՅԱՆ		ՀՀ ՇԻՐԱԿԻ ՄԱՐԶԻ ԳՅՈՒՄՐՈՒ«ՆԱՆՈՒԼԻԿ» ՄԱՆԿԱՊԱՐՏԵԶԻ ԿԱՌՈՒՑՄԱՆ ՆԱԽԱԳԻԾ	ՓՈՒԼ	ԹԵՐԹ	ԹԵՐԹԵՐ
ՃԱՐՏԱՐԱԳԵՏ	Կ. ՍԱՐԳԱՐՅԱՆ			ԱՆ	ՀԱ-4	4
			ԵՐԿՐՈՐԴ ՀԱՐԿԻ ՀԱՏԱԿԱԳԻԾ Մ1:100	«ԳՈՂԹՆ» ՍՊԸ		